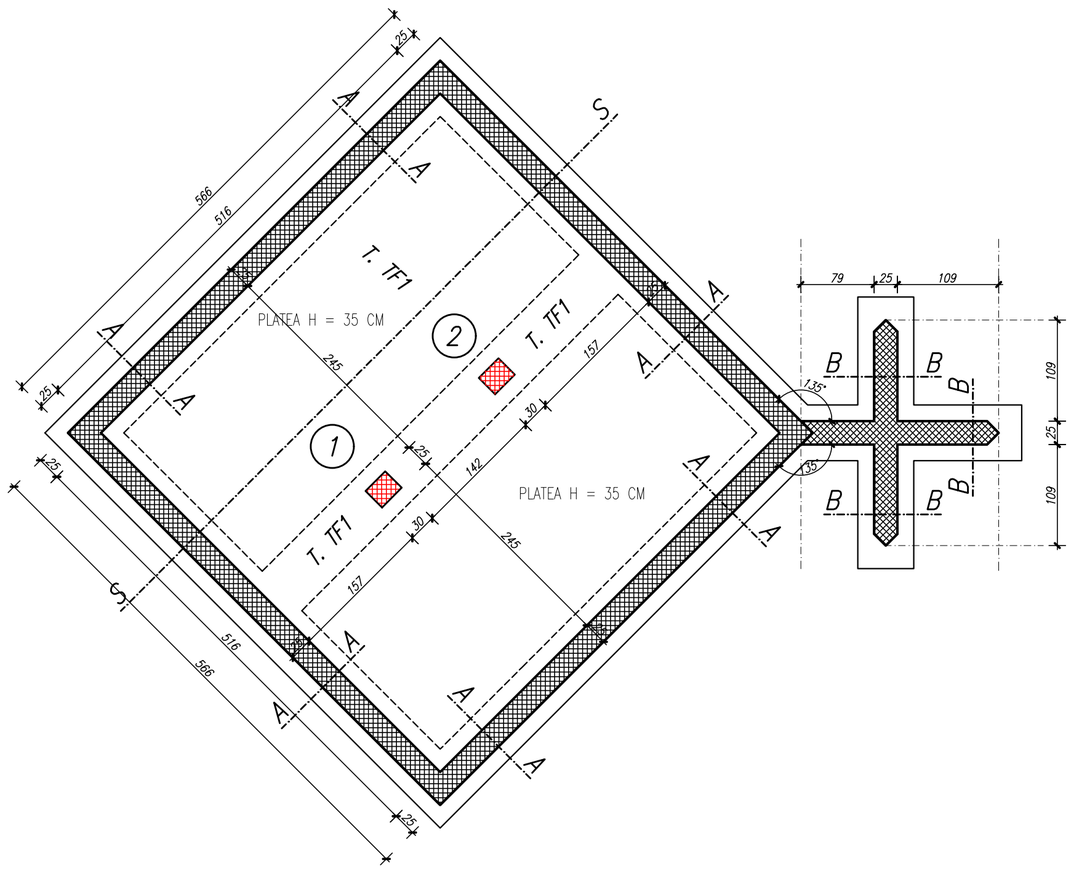

TRACCIAMENTO E FONDAZIONI 1:50

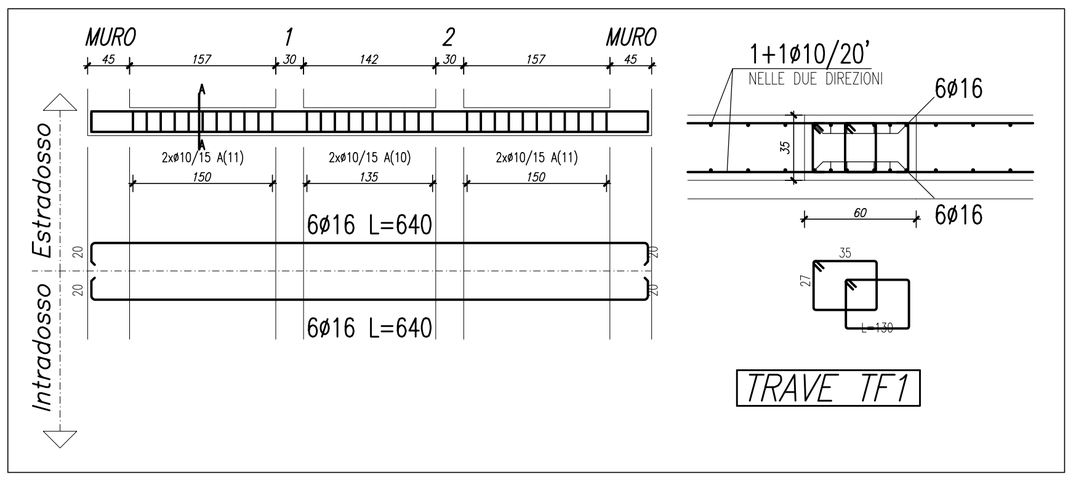

TRAVE TF1

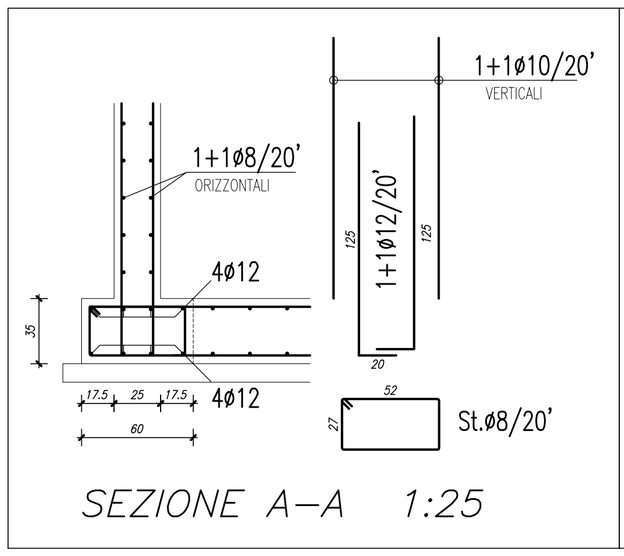

SEZIONE A–A 1:25

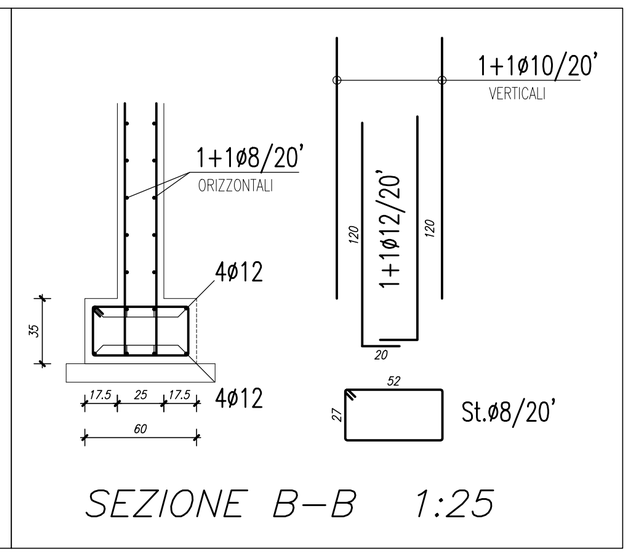

SEZIONE B–B 1:25

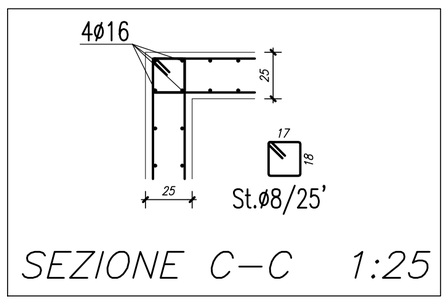

SEZIONE C–C 1:25

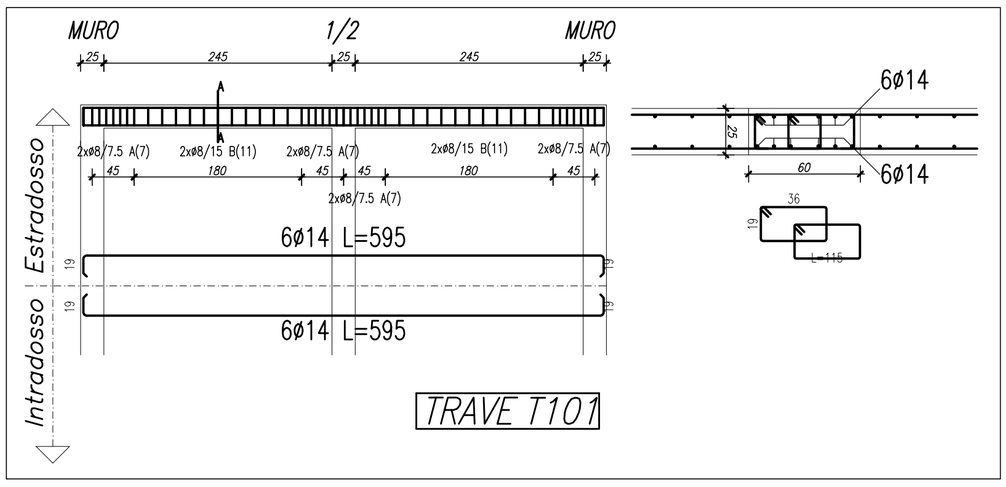

TRAVE T101

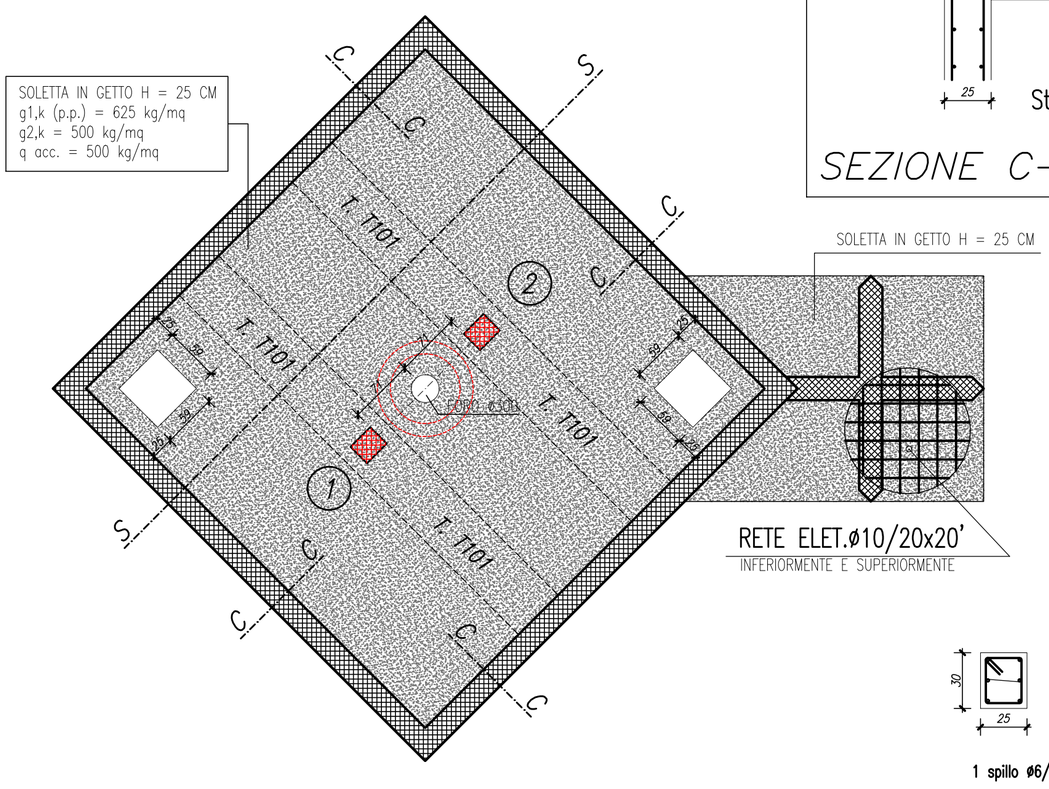

CARPENTERIA SOLETTA 1:50

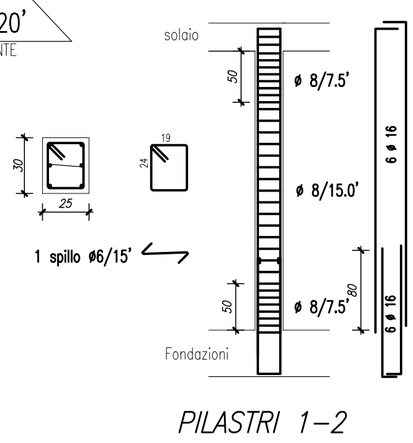

PILASTRI 1–2

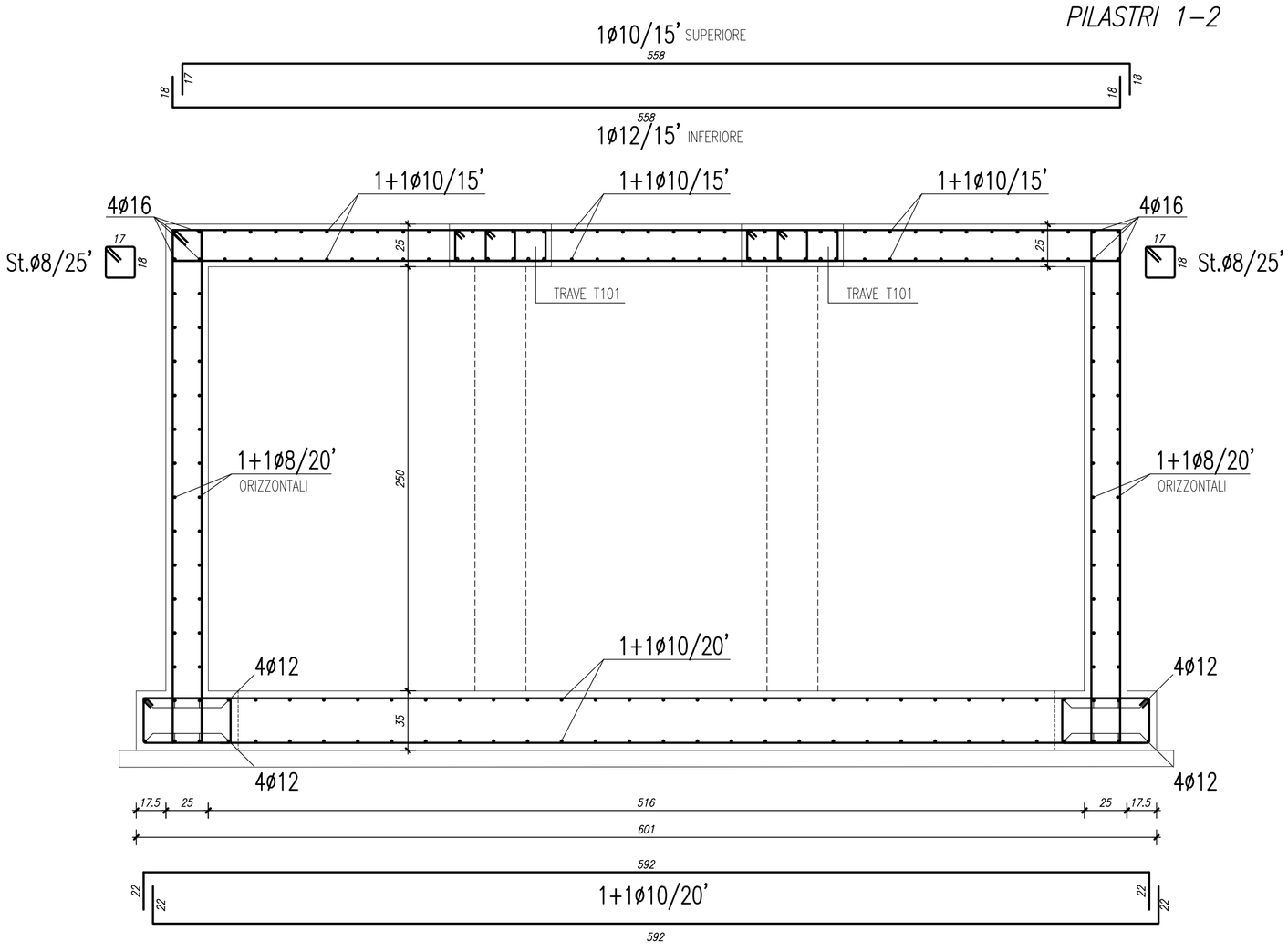

SEZIONE S_S 1:25

CALCESTRUZZO :		Tutte le misure devono essere controllate sul disegno ed in luogo dal fornitore. Responsa–bilita' e danni per forniture errate saranno a suo carico
FONDAZIONI/MURI	CL. RES. C25/30; CL ESP. XC2	
PILASTRI/SETTI	CL. RES. C25/30; CL ESP. XC1	
TRAVI/SOLAI	CL. RES. C25/30; CL ESP. XC1	L'impresa e' tenuta ad avvertire la D.L. strutt. prima di ogni getto
BULLONI :	VITE: 8.8 A.R. DADO: 6.S	Nei disegni e' sempre da ritener–si valido il particolare disegnato in scala piu' grande
SALDATURE:	ELETTRODI E44 CLASSE II	
ACCIAIO PER PROFILI METALLICI:	S275	
BARRE PER ARMATURE:	B450C	
CONSISTENZA: S4 PILASTRI E SETTI; S5 ORIZZONTAMENTI; S3 STRUTTURE INCLINATE		

PROGETTISTA GENERALE DELL'OPERA:ARCH.URB.GIOVANNI ZANDONELLA MAIUCCO OA MN N°226
studio di architettura & urbanistica piazza vittorio emanuele, 5/1 - 46040 monzambano mn tel/fax 0376 809455

ASSISTENTE DI COMMESSA E PARTECIPAZIONE PROGETTUALE: Arch. Daniele Spazzini O.A. MN n°878/a

COLLABORAZIONE E PARTECIPAZIONE PROGETTUALE: Arch. Franco Zappaterra O.A. MN N°394

Dasa-Rägister EN ISO 9001:2015 IQ-0509-01

Lo Studio Zandonella Maiucco ha sviluppato il sistema di Gestione per la Qualità in conformità alla norma UNI EN ISO 9001:2015. E' stato verificato da Dasa-Ragister e trovato conforme allo standard; lo Studio Zandonella Maiucco è certificato con num. IQ-0509-01.
"...L'introduzione del Sistema di Gestione per la Qualità è una decisione strategica dello Studio Zandonella Maiucco che trova riscontro nell'autonoma convinzione che una politica per la Qualità rappresenti, soprattutto nel mondo della progettazione edilizia ed infrastrutturale, un vantaggio strategico per il miglioramento dei propri processi e dei servizi erogati verso tutte le parti coinvolte." (tratto da: Politica della Qualità)

PROGETTAZIONE DEFINITIVA-ESECUTIVA

Il presente Progetto Edilizio si compone di documenti prevalentemente grafici e documenti tabulati e dattiloscritti, cosi come da "elenco dei documenti di progetto". Le serie di progetto sono indicate con lettera maiuscola. Ogni duplicazione o utilizzo diverso da quello previsto deve essere preventivamente autorizzato dal progettista che verificherà la rispondenza degli elaborati alle esigenze del fruitore.Il titolare dei presenti elaborati si estranea pertanto da ogni responsabilità per l'uso improprio dei presenti disegni riservandosi di adire a vie legali nel caso di violazione dei diritti d'autore (Legge 633/1941 e C.C. Art.2575-2583).
Revisione Cartiglio Aprile 2019

comune di segrate — provincia di milano

committente e generalità: AMM.NE COM. DI SEGRATE — C.F.: 83503670156 P.IVA: 01703890150 — Sede in via I° maggio, 20090 Segrate (MI)

Descrizione estesa del progetto:

PROGETTAZIONE INTEGRATA, DIREZIONE LAVORI, MISURA CONTABILITÀ, C.R.E., CSP-CSE, **GIARDINO DELLE RIMEMBRANZE CIMITERO DI SEGRATE**

n°della commessa: 27/2019
disegnato da: d. pilati
controllato da: G.Z.M.
validazione del committente emissione presente elaborato:
data emissione del documento: 04/06/2020

elenco delle serie di cui si compone il progetto:
- N° ELABORATI DI CARATTERE GENERALE
- A PROGETTAZIONE ARCHITETTONICA
- X PROGETTAZIONE STRUTTURALE
- C PROGETTAZIONE IMPIANTISTICA

nome della serie di appartenenza della presente tavola: PROGETTAZIONE STRUTTURALE

serie e numero tavola: **B2** — modifica: 0 — revisione: 1 — variante urbanistica:

descrizione dei contenuti della tavola:

STRUTTURE: Progetto - piante, sezioni e dettagli (scala 1:50 - 1:25)